SANLOCK

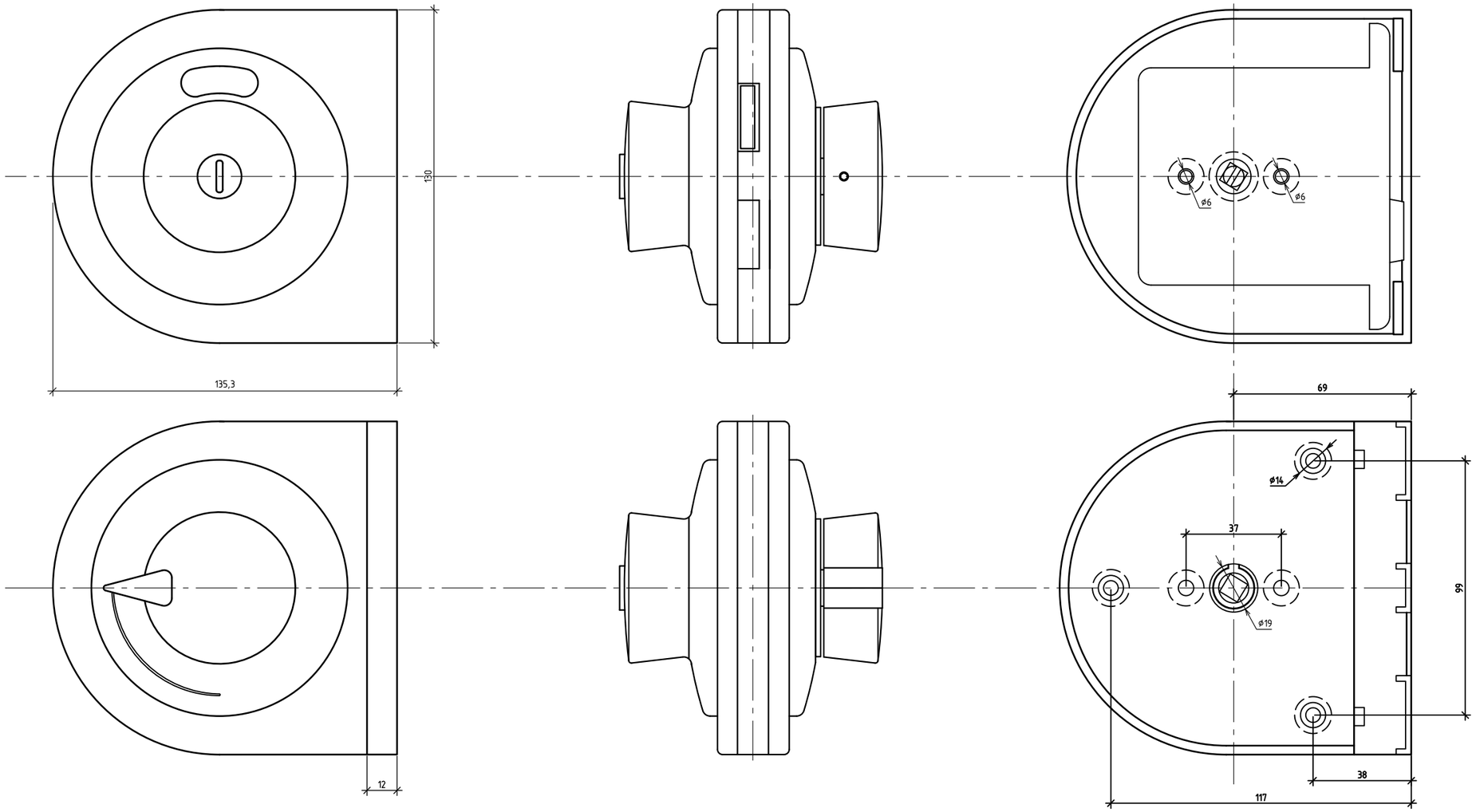

						Лит.	Масса	Масштаб
Изм.	Лист	N докум.	Подпись	Дата				
Разраб.		Царева		4.07.24				
Пров.		Онищенко		4.07.24				
						Лист 1	Листов 1
					Замок "Jumbo"		